AUTOVALVE
Since 1983

電動開關型|比例式風門
ELECTRIC DAMPER

KE005
閥FD

IP68

CE



標配加熱器(AC電壓)
標配乾接點、手動裝置

適用流體

- 空氣
- 煙氣
- 廢氣
- 製程氣體

Applicable Fluid

- Air
- Smoke
- Exhaust gas
- Process gas

規格 / Specification		
風門類型 / Damper Type	法蘭式風門 / Flange Damper	
驅動器型號 / Actuator Model	KE005 開關型 / Open and close type	KE005 比例式 / Proportion type
驅動器類型 / Actuator Type	電動開關型 | 比例式(4~20mA ,0~10V DC ,2-10V DC,1-5V DC) ,標配加熱器(AC電壓) / Electric ,Standard heater(AC Voltage)	
主要電源 / Main Power	AC110V / AC220V / AC24V / DC24V	
認證 / Certification	IP68 ,CE	
流體溫度 / Fluid Temperature	-10°C ~ 80°C (選配-60°C ,+180°C ,+250°C ,+500°C) / (Optional -60°C ,+180°C ,+250°C ,+500°C)	
材質 / Material	風門體/Body : SUS304/HDG | 葉片/Damper Plate : SUS304/HDG	

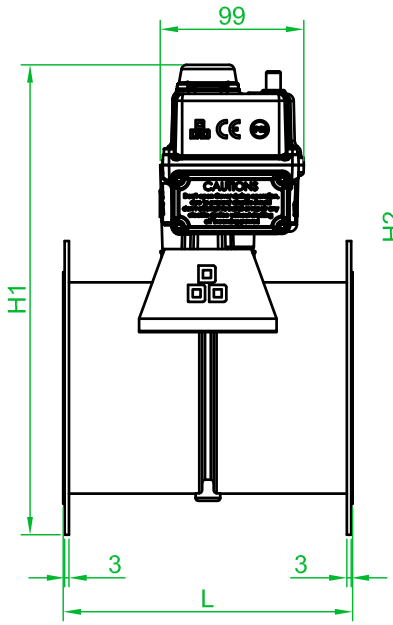

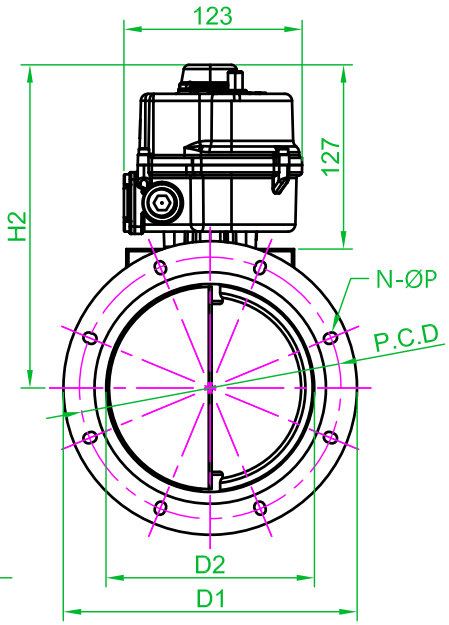

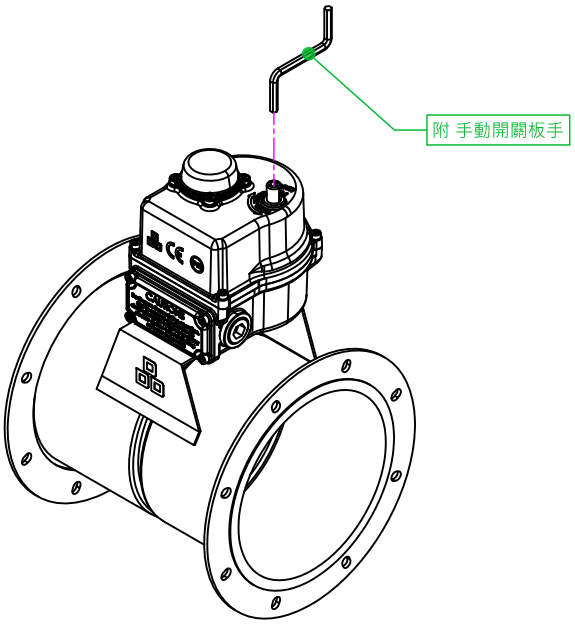

尺寸 / Dimension (單位 / Units : mm)									
驅動器型號 / Actuator Model	KE005								
閥型號 / Valve Model	FD-075	FD-100	FD-125	FD-150	FD-175	FD-200	FD-225	FD-250	FD-300
閥尺寸 / Valve Size	3"	4"	5"	6"	7"	8"	9"	10"	12"
L				200					
D1	Ø128	Ø153	Ø178	Ø203	Ø228	Ø253	Ø278	Ø305	Ø353
D2	Ø78	Ø103	Ø128	Ø153	Ø178	Ø203	Ø228	Ø255	Ø303
P.C.D	Ø103	Ø128	Ø153	Ø178	Ø208	Ø232	Ø257	Ø283	Ø332
N-ØP	4-Ø7.2	6-Ø7.2	6-Ø7.2	8-Ø7.2	10-Ø7.5	10-Ø7.5	10-Ø7.5	12-Ø7.5	14-Ø7.5
H1	270	296	324	352	374	407	439	468	522
H2	206	219	235	250	260	280	300	315	345

配線圖 / Wiring Diagram

