AUTOVALVE
Since 1983

電動開關型二片式牙口球閥
ELECTRIC 2-PIECE SCREWED BALL VALVES

KE系列
閥BV-S1,S2,SY





適用流體

- 水、空氣、弱酸性液體
- 80°C以下熱水
- 可選配-40°C冰水用
- 可選配蒸氣用
- 可選配高壓用
- 可選配超高溫用

Applicable Fluids

- Water, Air, Mildly acidic liquids
- Hot water below 80°C
- Optional for chilled water down to -40°C
- Optional for steam
- Optional for high pressure
- Optional for ultra-high temperature

規格 / Specification		
閥類型 / Valve Type	二片式牙口球閥 / 2-Piece Screwed Ball Valves	
驅動器型號 / Actuator Model	KE001 開關型 / Open and close type	KE002 開關型 / Open and close type
驅動器類型 / Actuator Type	電動開關型 ,可選配加熱器 / Electric ,Optional heater	
主要電源 / Main Power	AC110V / AC220V / AC24V / DC24V	
認證 / Certification	KE001：CSA ,IP68 ,CE	KE002：IP68 ,CE
流體溫度 / Fluid Temperature	-10°C ~ 80°C (選配-60°C ,+180°C ,+250°C ,+500°C) / (Optional -60°C ,+180°C ,+250°C ,+500°C)	
閥體耐壓 / Valve Pressure Rating	1000 psi	
材質 / Material	閥體/Body : SUS316/SUS316L ｜ 閥球/Ball : SUS316 ｜ 球墊/Ball Seat : PTFE	

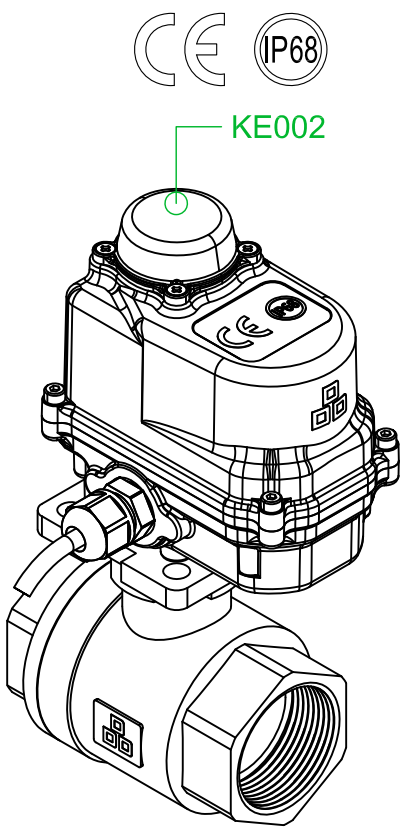

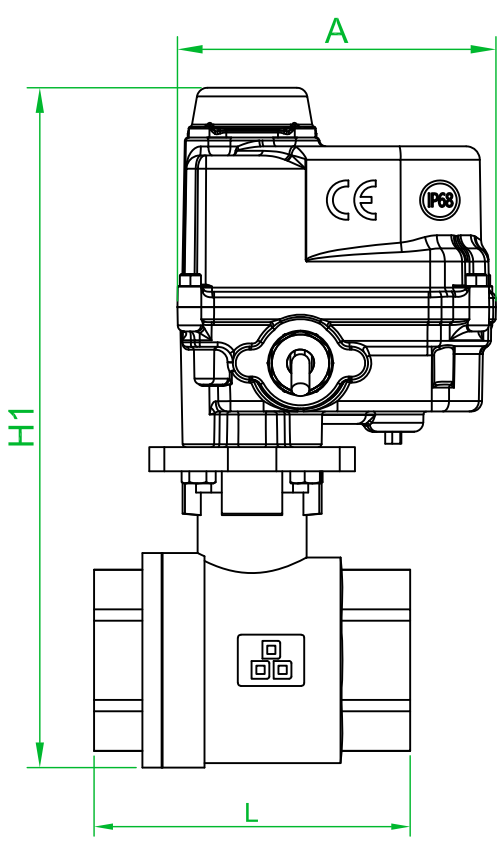

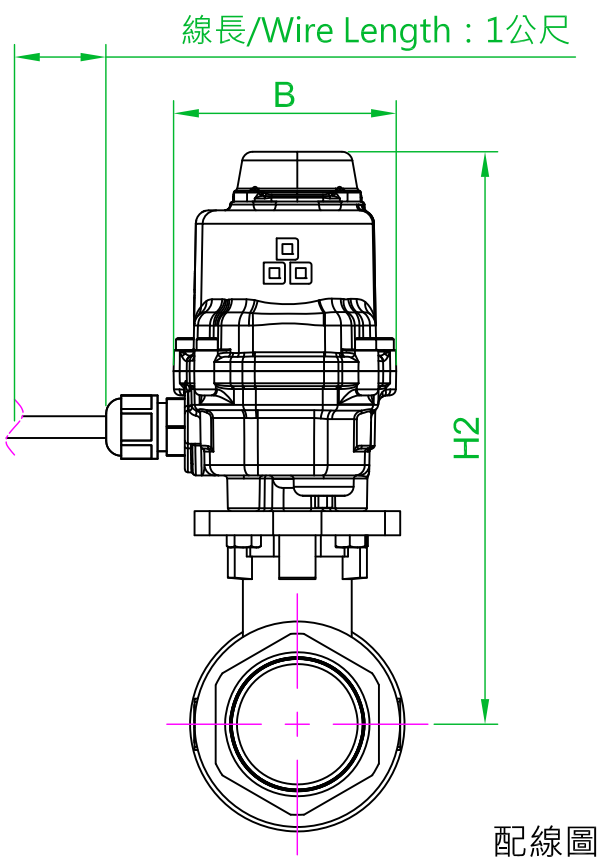

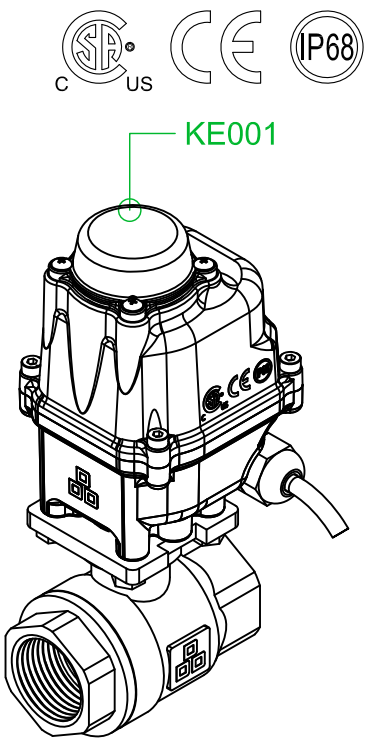

Dimension / 尺寸 (單位 / Units : mm)							
驅動器型號 / Actuator Model	KE001					KE002	
閥型號 / Valve Model	06S2	10S2	15S1	20S1	25S1	32SY	40S2
閥尺寸 / Valve Size	8A (1/4")	10A (3/8")	15A (1/2")	20A (3/4")	25A (1")	32A (1-1/4")	40A (1-1/2")
L	50.5	62	62	68	80	96	105
A	74	74	74	74	74	105	105
B	67	67	67	67	67	74	74
H1	161	168	166	175	187	204	225
H2	145	150	148	154	162	173	190

配線圖 / Wiring Diagram

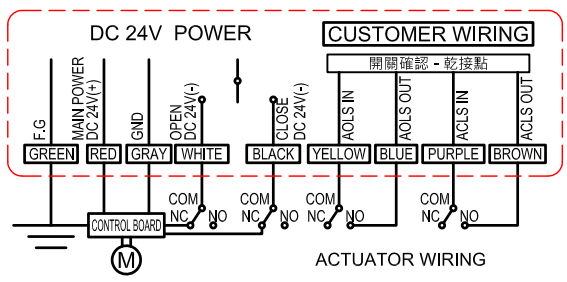

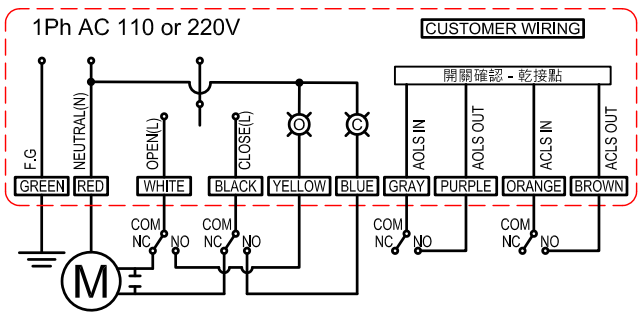

品明企業 / 品青閥業 www.autovalve.tw